MEUBLES SAXO

PRÉSENTOIR À LIVRE BIFACE

CARACTÉRISTIQUES:
Structure du meuble en mélaminé ép.: 19 mm. Assemblage de la structure par tourillons collés. Dimensions utiles des étagères (L/P/H): 1155 x 210 x 220 mm; et 1155 x 55 x 370 mm pour le présentoir à livre. Etagères fixes.

FIXATION DES ROULETTES:
Platine de fixation des roulettes en acier; revêtu époxy.

ROULETTES:
Roulettes double galets pivotantes (2 à frein); fixées sur platines résistant aux manipulations.

ENVIRONNEMENT:
Origine des bois issue de forêts gérées durablement, certifiée PEFC.

CLASSEMENT AU FEU:
Classement M conventionnel sans essai préalable, selon l'Arrêté du 21 Novembre 2002 publié au JORF du 31 décembre 2002, relatif à la réaction au feu des produits de construction et d'aménagement.
Structure mélaminé ép >18 mm - M3.
Composants plastiques - M4.

COLISAGE:
Colisage à l'unité.

Chants polypropylène (PP) de 2 mm

Panneau mélaminé

Butée pour livres

Roulettes double galets

photo non contractuelle

MADE IN FRANCE

formaldéhyde CLASSE E1 formaldéhyde

PEFC 10-31-718

GARANTIE 10 ans WARRANTY
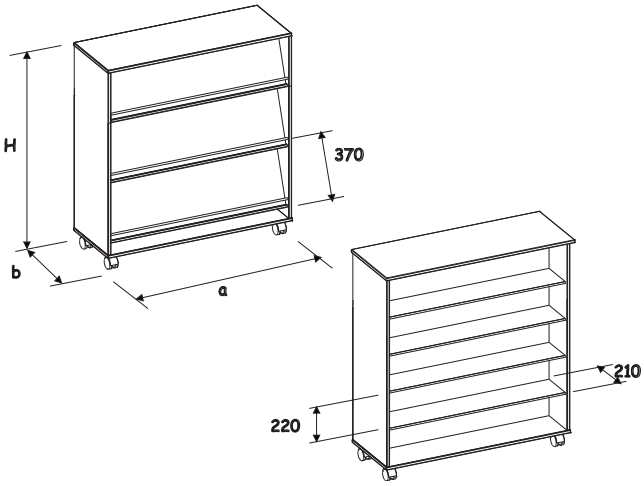
Désignation	a (mm)	b (mm)	c (mm)	d (mm)	h (mm)	H (mm)	Poids (kg)
120 x 130	1200	450				1300	70