CHAISE REGLABLE VERI

CHAISE RÉGLABLE

CARACTÉRISTIQUES:
Hauteur d'assise :T3 à T6 norme européenne NF EN 1729. Empilable & appui sur table pour faciliter le nettoyage au sol. Empilable & appui sur table pour faciliter le nettoyage au sol.

PIÈTEMENT:
Piètement en tube Ø 25 ép.: 1.5 mm HLE; revêtu époxy. L'utilisation du tube HLE (Haute Limite d'Elasticité); permet d'alléger la chaise et de réduire son énergie spécifique de 20%, tout en conservant les performances d'un acier ordinaire.

ASSISES ET DOSSIERS:
Assise appliquée 8 mm avec cuvette et dossier encastré de 7 mm en multiplis hêtre; rivetés, finition Blueprotech®.

EMBOUTS:
Embouts coiffants non tachants et non marquants (polyéthylène).

ENVIRONNEMENT:
Origine des bois issue de forêts gérées durablement, certifiée PEFC. Finition sans COV.

Dossier encastré

Système de réglage avec volant

Soudure haute résistance av apport de métal

Butée appui sur table + protec angle du plateau de table

Embouts non tachants et non marquants (polyéthylène).

photo non contractuelle

PEFC 10-31-718

GARANTIE 10 ans WARRANTY

COLISAGE:
Colisage en lot de 2.
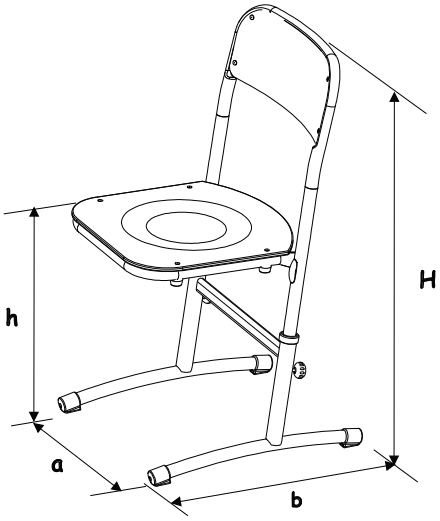
Désignation	a (mm)	b (mm)	c (mm)	d (mm)	h (mm)	H (mm)	Poids (kg)
T3 à T6	415	460	380		350 à 460	680 à 780	5.1