Hébergement

Chevet tabouret

Caractéristiques:
Hauteur d'utilisation : 450 mm; 1 étagère fixe.

Piètement:
Piètement en tube Ø 25 ép.: 1.2 mm; revêtu époxy.

Plateaux:
Plateau ép.: 19 mm mélaminé chant polypropylène (PP) de 2 mm.

Embouts:
Embouts non tachants et non marquants (polyéthylène).

Classement au feu:
Classement M conventionnel sans essai préalable, selon l'Arrêté du 21 Novembre 2002 publié au JORF du 31 décembre 2002, relatif à la réaction au feu des produits de construction et d'aménagement.
Structure tube acier revêtu époxy. - M1.
Plateaux dérivés du bois ép:> 18 mm - M3.
Composants plastiques - M4.

Environnement:
Origine des bois issue de forêts gérées durablement, certifiée PEFC.

Colisage:
Colisage à l'unité.

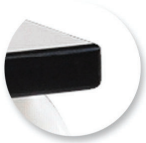

Chants polypropylène (PP) de 2 mm

Soudure haute résistance avec apport de métal

Embouts non tachants et non marquants (polyéthylène).

photo non contractuelle
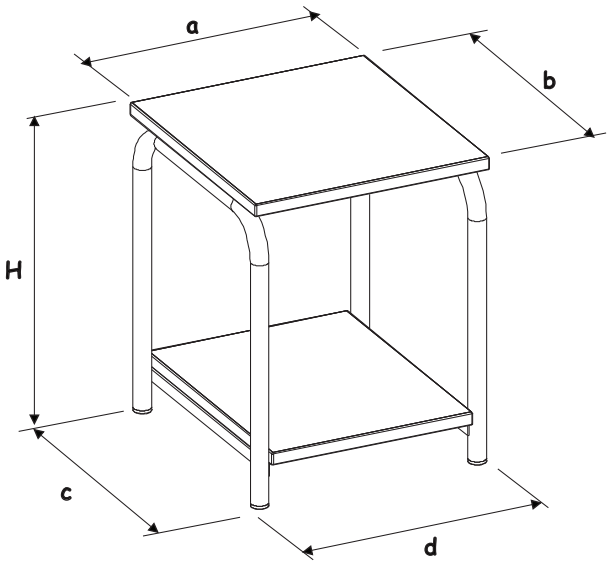
Désignation	a (mm)	b (mm)	c (mm)	d (mm)	h (mm)	H (mm)	Poids (kg)
Chevet tabouret	350	375	350	375	-	450	5,8