CHAISE REGLABLE - ALR

CHAISE RÉGLABLE

CARACTÉRISTIQUES:
Hauteur d'assise :T4 à T6 norme européenne NF EN 1729. Empilable & appui sur table pour faciliter le nettoyage au sol. Empilable & appui sur table pour faciliter le nettoyage au sol.

PIÈTEMENT:
Piètement en tube Ø 25 ép.: 1.5 mm HLE; revêtu époxy. L'utilisation du tube HLE (Haute Limite d'Elasticité); permet d'alléger la chaise et de réduire son énergie spécifique de 20%, tout en conservant les performances d'un acier ordinaire.

ASSISES ET DOSSIERS:
Assise appliquée 8 mm avec cuvette et dossier encastré de 7 mm en multiplis hêtre; rivetés, finition Blueprotech®.

EMBOUTS:
Embouts coiffants non tachants et non marquants (polyéthylène).

ENVIRONNEMENT:
Origine des bois issue de forêts gérées durablement, certifiée PEFC. Finition sans COV.

Dossier appliqué et riveté

Assise appliquée et rivetée

Embout coiffant non tachant

photo non contractuelle

COLISAGE:
Colisage en lot de 2.
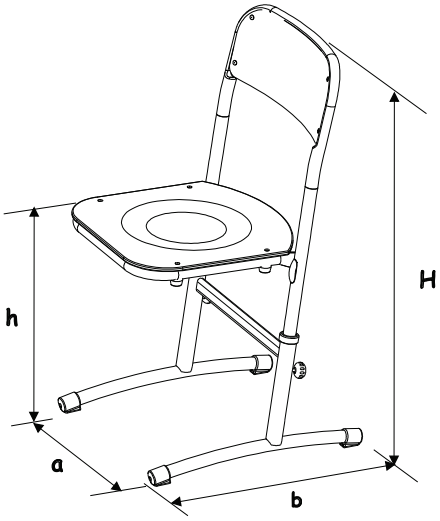
Désignation	a (mm)	b (mm)	c (mm)	d (mm)	h (mm)	H (mm)	Poids (kg)
T4 à T6	415	460	380		350 à 460	680 à 780	5.1